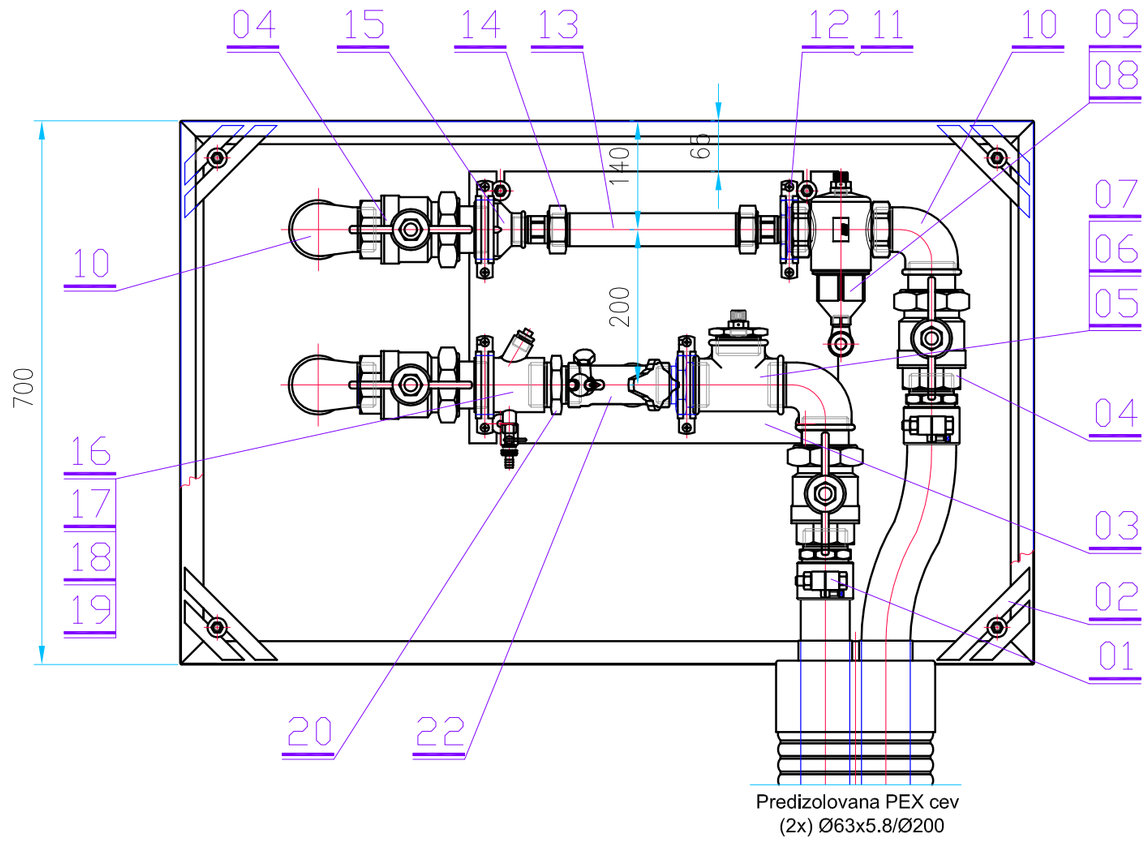

Poz.	Kom.	Materijal	N A Z I V	Dimenzija	Standard
01	2		WIPEX spojnica	2"	Hera ili ekvivalen
02	1	podsklop	Priključni orman	1100x700x250	postoji crtež
03	1	S 235 JRG2	Noseća ploča	≠5x350x475	postoji crtež
04	4	Ms58	Navojana lopt. slavina sa holenderom (sa mogućnošću zaključavanja)	R 2"	
05	1	BTEL poc.	T račva	R 2"	SRPS DIN 295
06	1	BTEL poc.	Reducir sa SU navojem	R 2"-R1/2"	SRPS DIN 295
07	2	Ms58	Odzračni ventil (radijatorski, ručni)	R1/2"	
08	1	Ms58	Kombinovani separator nečistoće i vazduha	R 2"	FAR ili ekvivalen
09	1	BTEL poc.	Koleno sa SU navojem	R 1/2"	SRPS DIN 295
10	4	BTEL poc.	Koleno sa SU navojem	R 2"	SRPS DIN 295
11	1	BTEL poc.	Reducir sa SU navojem	R 2"-R1"	SRPS DIN 295
12	4	podsklop	Obujmica pocinkovana gumirana	DN65	
13	1	P235 GH	Distantna čelična cev Ø42,4x2,9 sa navojem R5/4" na oba kraja	L=260 mm	SRPS M.B5.22
14	2	Ms58	Holender za ultrazvučni merač toplotne energije	U:R5/4"-S:1"	
15	1	BTEL poc.	Reducir sa UU navojem	R 2"-R1"	SRPS DIN 295
16	1	zavaren deo	Priključak		postoji crtež
17	1	BTEL poc.	Čep	R1/2"	SRPS DIN 295
18	1	Ms58	Navojana loptasta slavina, SU navoj	R 3/8"	
19	1	Ms58	Holender navrtka sa olivom	R 1/2"	
20	2	BTEL poc.	Nipl redukcioni sa SS navojem	R 2"-R6/4"	SRPS DIN 295
21	4	5.8	Vijak (skratiti na l=27mm)	M8x30	SRPS M.B1.05
22	1	podsklop	Kosi regulacioni ventil	DN 32 (R5/4")	TA ili ekvivalent
23	8	5.8	Vijak "hangar" (drvo-metal) pocinkovan, sa plastičnim tiplom	M8x200	Zlatni šraf, Koce
24	12	S 235 JRG2	Podloška široka	8,5	SRPS DIN 52
25	20	5	Navrtka	M8	SRPS M.B1.60

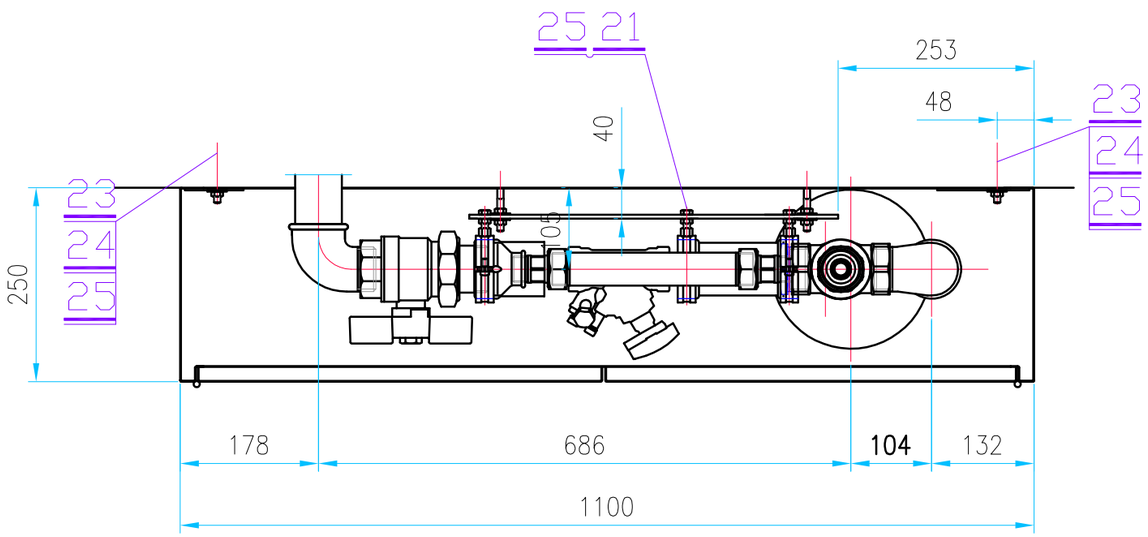

JKP "TOPLOVOD" OBRENOVAC

Obrenovac, ul. Cara Lazaravbr. 3/1

PIB: 104764767 tel: 011/8728-237
matični broj: 20233940 tel./faks 011/8728-239

	Datum	Prezime i ime	Potpis
Odgovorni projektant	08.2015.	Zoran Pavlović, dipl. maš. inž.	
Glavni projektant	08.2015.	Marijola Jevtić, dipl. maš. inž.	
Kontrola	08.2015.	Dušan Tomić, dipl. maš. inž.	
Saradnik			
Saradnik			

Ivestitor:
JKP Toplovod Obrenovac

Projekat:
Priključni ormani

Objekat:
Priključni orman DN50

Crtež:
S K L O P
- varijanta plastika -

Broj projekta:

Razmera: 1 : 8

Broj crteža:

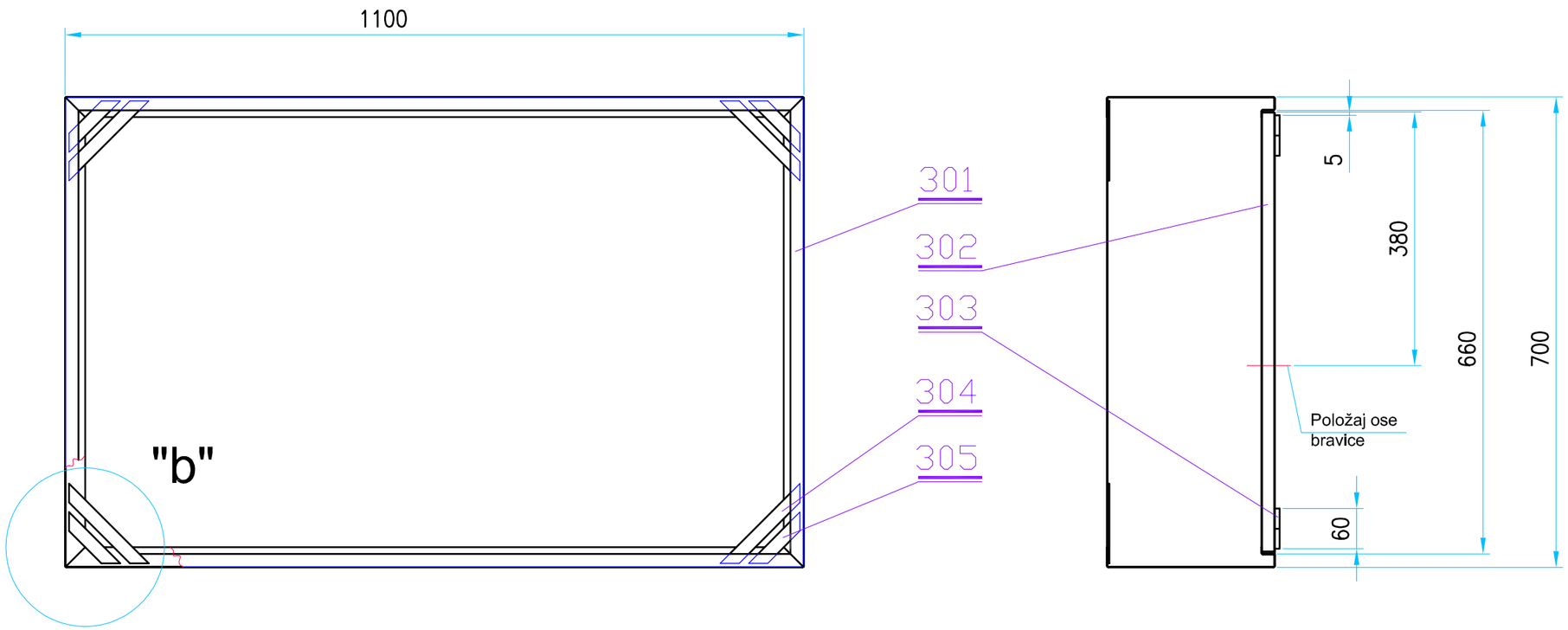

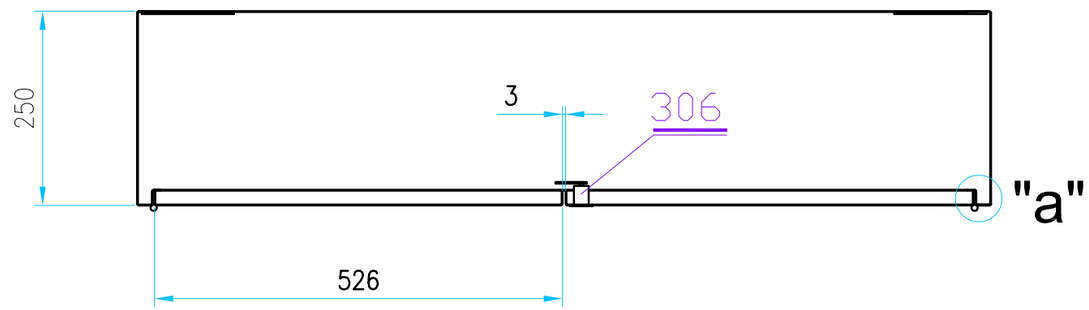

Detalj "a"
(R 1:1)

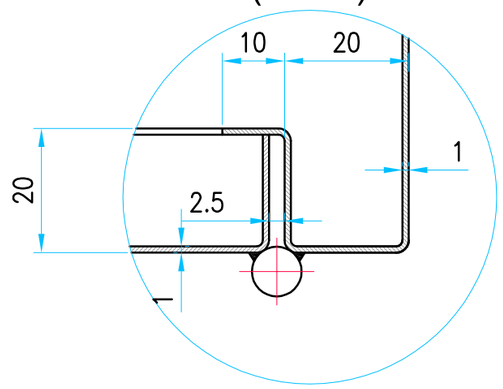

Detalj "b"
(R 1:2.5)

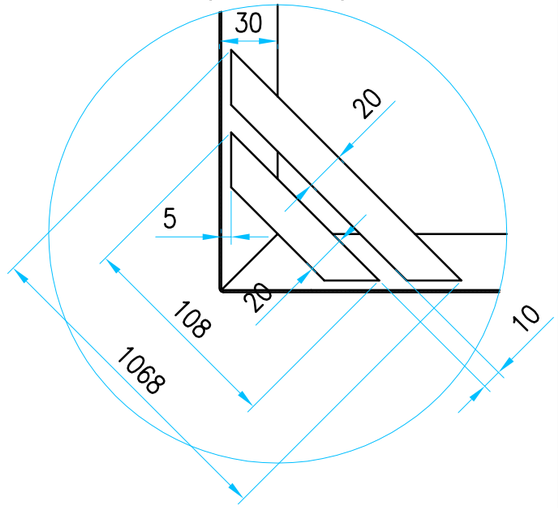

Poz.	Kom.	Materijal	N A Z I V	Dimenzija	Standard
301	1	DC 01	Spoljna konstrukcija ormana (od lima δ=1 mm)	250x700x1200	
302	2	DC 01	Vrata ormana (od lima δ=1 mm)	19x526x655	
303	4	S 235 JRG2	Šarka	Ø8x60 (30+30)	
304	4	S 235 JRG2	Lim	≠2x20x108	
305	4	S 235 JRG2	Lim	≠2x20x168	
306	1	gotova roba	EDB bravica sa ključem		

Napomena:
Orman je izradjen od čeličnog lima debljine 1.0 mm, plastificiran, bez zadnje strane.
Svi radijusi savijanja su R=1 mm. Savijanje prema detalju "a" za spoljnu konstrukciju i vrata je po obimu.
Vrata su dvokrilna, leva vrata se klizačima u gornjoj i donjoj zoni obezbedjuju od otvaranja, a desna se zaključavaju se univerzalnom EDB bravicom. Uz ormar isporučiti i ključ.

JKP "TOPLOVOD" OBRENOVAC
Obrenovac, ul. Cara Lazaravbr. 3/1
PIB: 104764767 tel: 011/8728-237
matični broj: 20233940 tel./faks 011/8728-239

	Datum	Prezime i ime	Potpis
Odgovorni projektant	08.2015.	Zoran Pavlović, dipl. maš. inž.	
Glavni projektant	08.2015.	Marijola Jevtić, dipl. maš. inž.	
Kontrola	08.2015.	Dušan Tomić, dipl. maš. inž.	
Saradnik			
Saradnik			

Ivestitor: JKP Toplovod Obrenovac

Projekat: Priključni ormani

Objekat: Priključni orman DN50

Crtež: Orman 1100x700x250

Broj projekta:

Razmera: 1 : 8

Broj crteža:

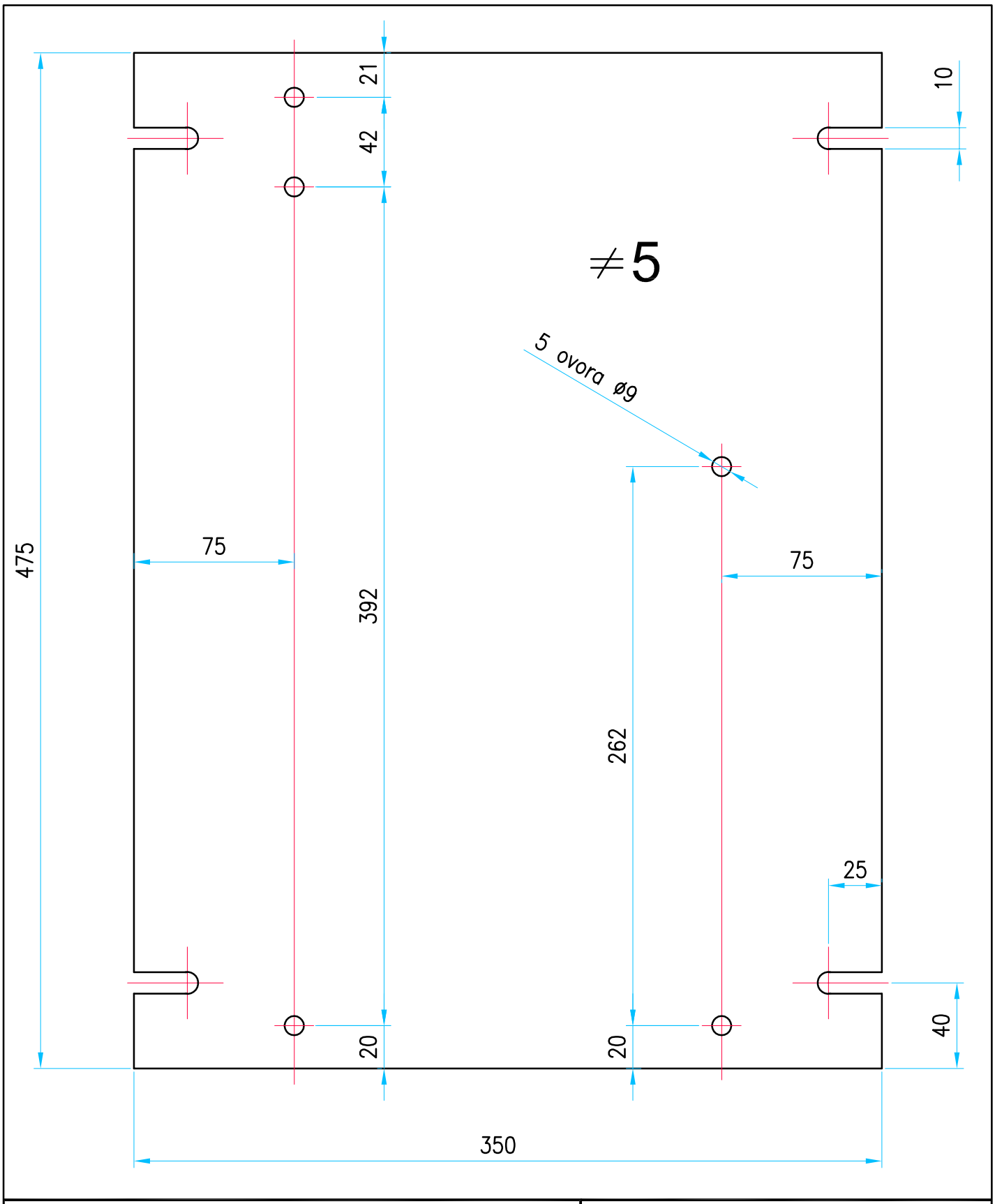

JKP "TOPLOVOD" OBRENOVAC

Obrenovac, ul. Cara Lazaravbr. 3/1

PIB: 104764767 tel: 011/8728-237
matični broj: 20233940 tel./faks 011/8728-239

	Datum	Prezime i ime	Potpis
Odgovorni projektant	08.2015.	Zoran Pavlović, dipl. maš. inž.	
Glavni projektant	08.2015.	Marijola Jevtić, dipl. maš. inž.	
Kontrola	08.2015.	Dušan Tomić, dipl. maš. inž.	
Saradnik			
Saradnik			

Ivestitor:

JKP Toplovod Obrenovac

Projekat:

Priključni ormani

Objekat:

Priključni orman DN50

Crtež:

Noseća ploča

Broj projekta:	Razmera:	Broj crteža:
	1 : 2.5	

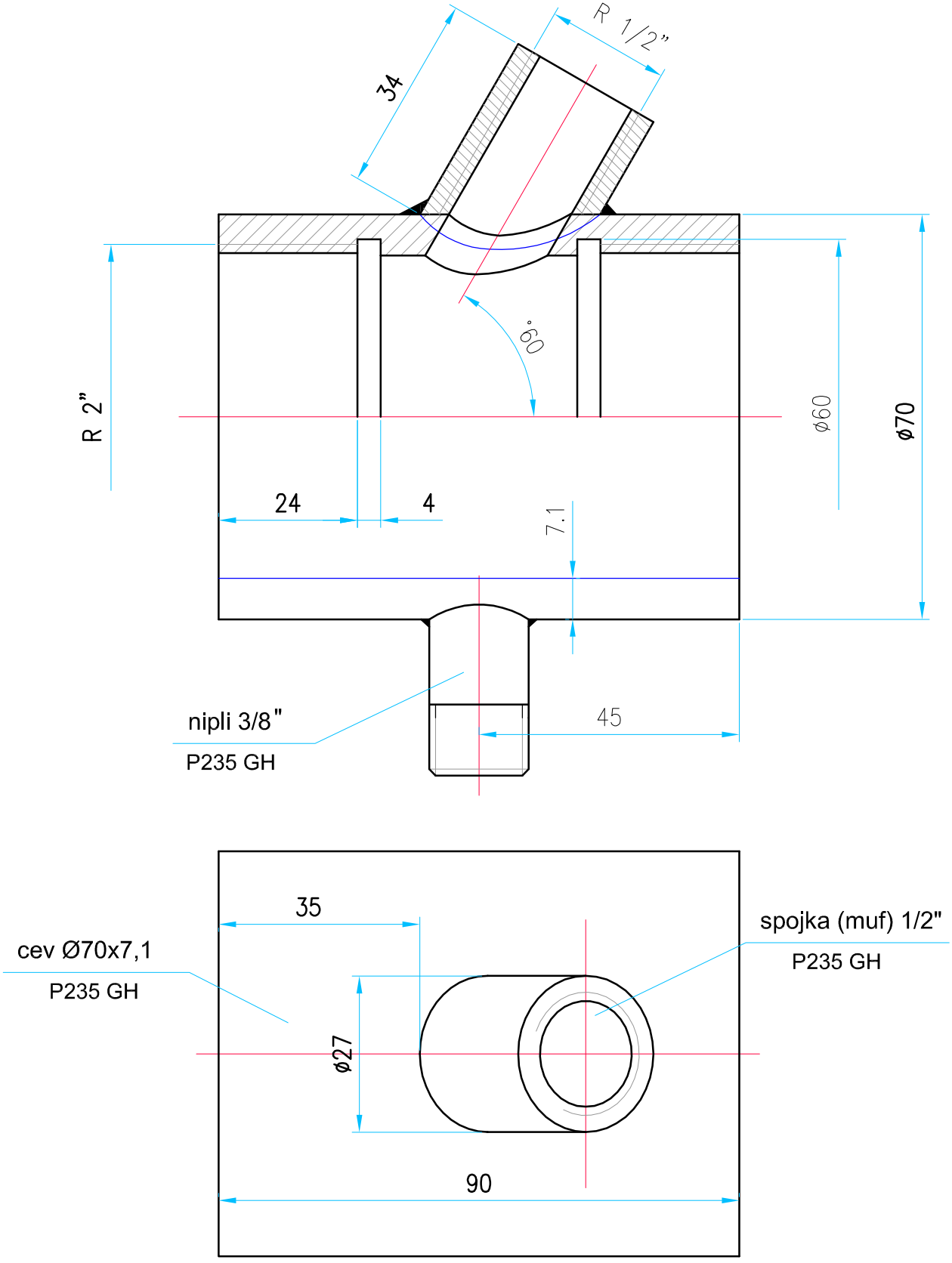

JKP "TOPLOVOD" OBRENOVAC Obrenovac, ul. Cara Lazaravbr. 3/1 PIB: 104764767 tel: 011/8728-237 matični broj: 20233940 tel./faks 011/8728-239			Ivestitor: JKP Toplovod Obrenovac Projekat: Priključni ormani
	Datum	Prezime i ime	Potpis
Odgovorni projektant	08.2015.	Zoran Pavlović, dipl. maš. inž.	
Glavni projektant	08.2015.	Marijola Jevtić, dipl. maš. inž.	
Kontrola	08.2015.	Dušan Tomić, dipl. maš. inž.	
Saradnik			
Saradnik			

Objekat: Priključni orman DN50

Crtež: Priključak R2" - R1/2" - R3/8"

Broj projekta:	Razmera:	Broj crteža:
	1 : 1	